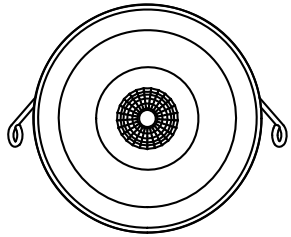

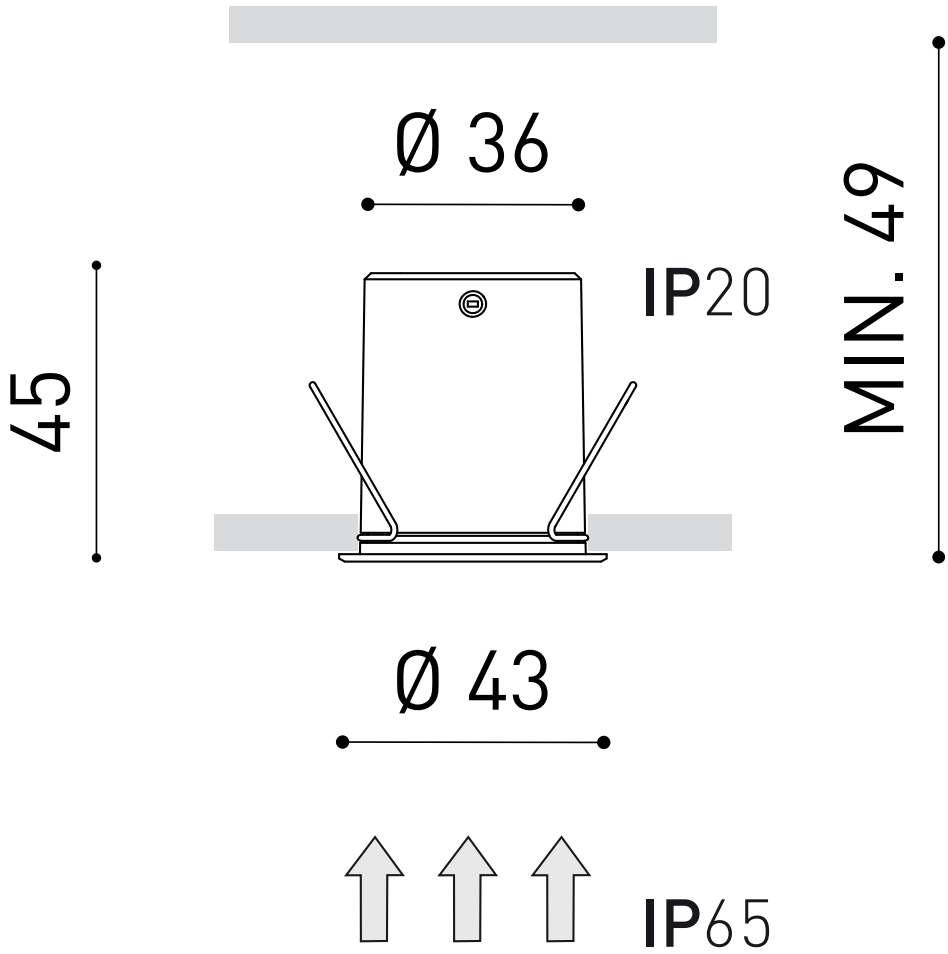
Ø 36
IP20
45
MIN. 49
Ø 43
IP65